七、混合組個人雙打賽第一次賽

（共計30組取前八名）
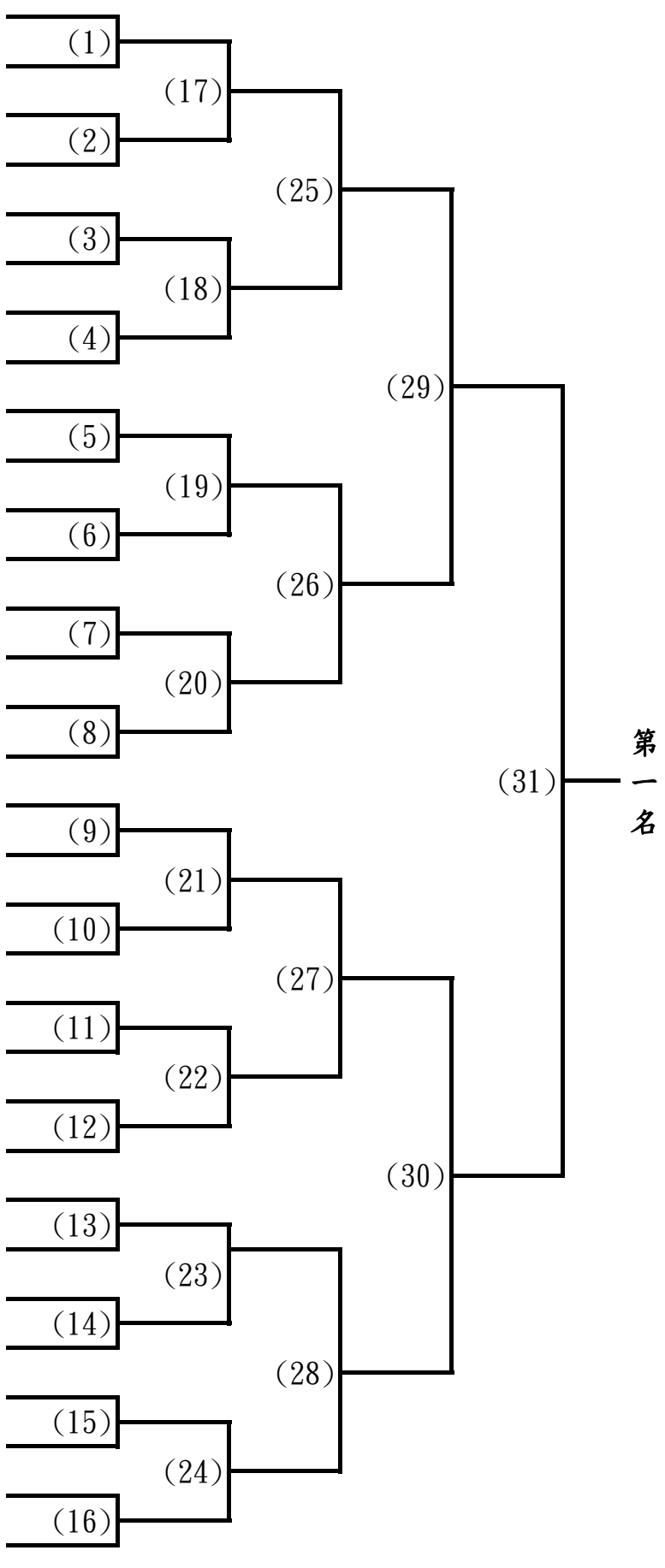
1	高雄市	莊智淵	李依真
2	輪空	-	-
3	桃園市	賴啟鑑	蘇珮綾
4	新竹市	莊勝雲	葉東宜
5	屏東縣	傅裕翔	陳姿彣
6	宜蘭縣	林鈺宸	簡亦呈
7	臺南市	許振揚	邱嗣樺
8	臺中市	陳照舜	林宜寶
9	臺東縣	許震宇	陳沛予
10	彰化縣	呂承哲	林念慈
11	臺北市	王泰崴	林珈芝
12	金門縣	許朕傑	楊琬琳
13	基隆市	連振閔	吳旻瑩
14	雲林縣	趙祐辰	方　圓
15	苗栗縣	張順紘	吳憶樺
16	新北市	蔡淳佑	陳思羽
17	新竹市	楊欽文	邱妙蓉
18	宜蘭縣	林維樺	宋若安
19	臺東縣	陳威宏	游立妤
20	新北市	呂柏賢	黃郁雯
21	雲林縣	翁裕洲	廖婕妤
22	臺南市	楊子儀	黃怡樺
23	臺中市	賴俊穎	陳芃伃
24	基隆市	黃紹愷	陳佳惠
25	苗栗縣	洪子翔	郭家妘
26	臺北市	林昀儒	王意如
27	桃園市	邱柏諺	黃　歆
28	金門縣	林育禕	許沛琦
29	彰化縣	陳品全	陳沛晴
30	屏東縣	林學佑	游舒丞
31	輪空	-	-
32	高雄市	孫嘉宏	許慧純